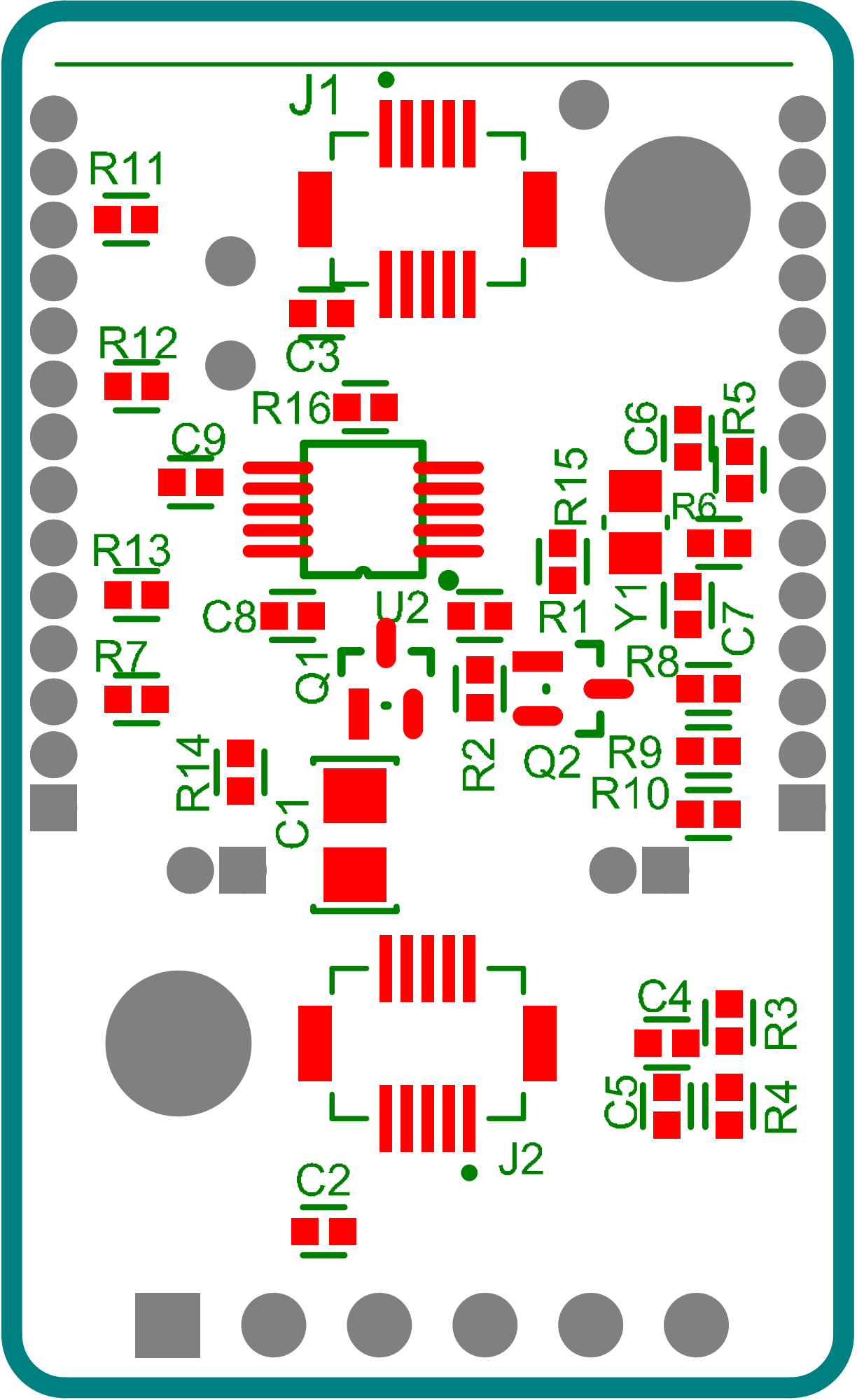
J1
R11
C3
R12
R16
C9
C6
R5
R15
R6
R13
C8
U2
R1
Y1
C7
R7
Q1
R8
R2
Q2
R9
R14
R10
C1
C4
R3
C5
R4
J2
C2

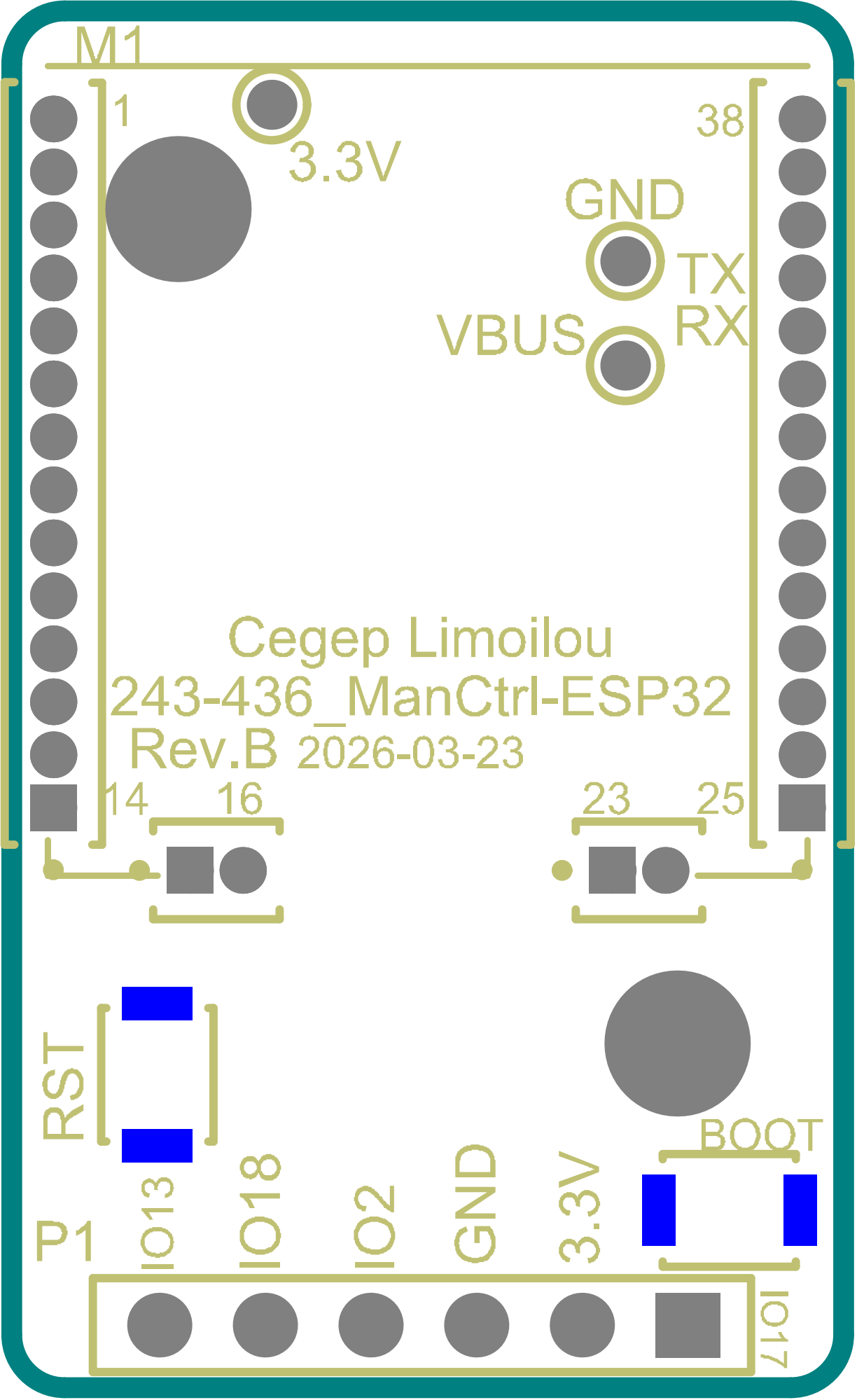
M1
1
38
3.3V
GND
TX
RX
VBUS
Cegep Limoilou
243-436_ManCtrl-ESP32
Rev.B 2026-03-23
14
16
23
25
RST
BOOT
P1
IO13
IO18
IO2
GND
3.3V
IO17